Северные Технологии

Сайт www.nordict.ru

Группа в ВК vk.com/nordict

Телефоны: 8(812) 243-18-80

Аркадий +7 (906) 248-99-27
Константин+7 (950) 000-76-42

Варианты поставки продукции

1) 300 рублей за метр. Белый цвет. По 3 метра без нарезки.

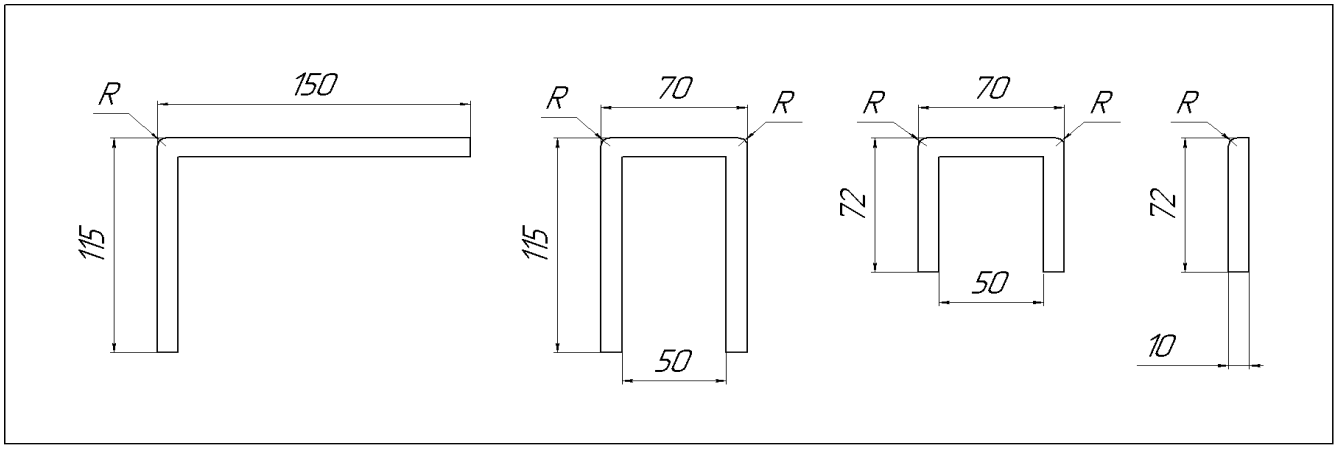

По 300 рублей только вот эти 4 профиля.

2) Цена по таблице. Нарезка в размер по заказу. Цвет белый.

Детали не округляются. Вы платите только за тот метраж, который получаете.

Термокрышки белые фирмы "Северные технологии"								
	ширина сумма всех полок в развертке по лицевой стороне в мм							
№	наименование изделий\ размеры в мм	ед.изм.	10-100	101-200	201-300	301-400	401-500	501-1000
1	полоса без лицевых кромок	м.п.	150	250	300	400	500	1000*
2	плинтус с одной лицевой кромкой	м.п.	300	350	400	500	600	1200*
3	наличник двумя лицевыми кромками	м.п.	350	450	500	600	700	1400*
4	короб П-образный для стоек и ригелей	м.п.	350	450	500	600	700	1400*
5	короб Г-образный для улов	м.п.	350	400	450	550	650	1300*
6	короб W-образный для улов	м.п.	550	650	700	800	900	1800*
*-цена приблизительная Прайс на изготовление по индивидуальным размерам действителен с 01.01.2019 по 01.06.2019.								

Покраска - **300** рублей метр погонный.
Возможно ламинирование плёнками RENOLIT. Цена считается индивидуально.

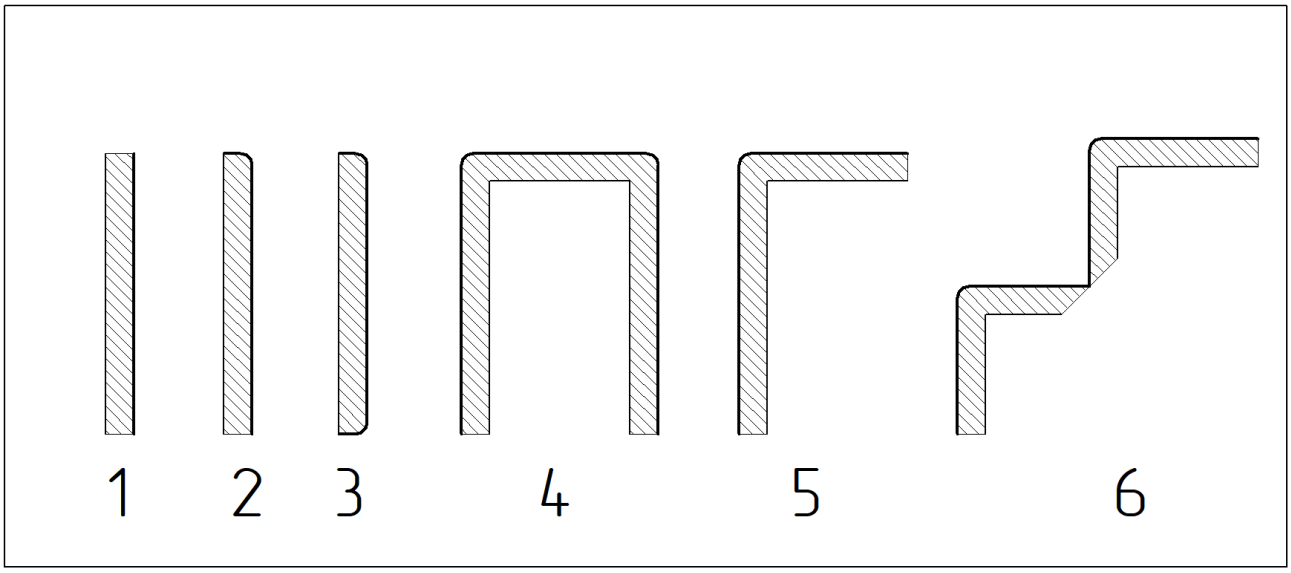

Рисунок к таблице

2) Монтаж на объекте.

Термокрышки с монтажом - от 1500 руб за погонный метр.

Варианты поставки могут быть скомбинированы. К примеру, можно часть заказа взять в виде нарезки, а часть трёхметровым кусками, если профиль подходит.